1s4p Soft Pack Li-ion Battery

Specifications

Model	: 7021S14C1320A
Cell	: NCR18650GA (Panasonic)
Spec.	: 3.6V 13200mAh 47.52Wh
Discharge	: 1A Max.
Size	: 74 x 70 x 19mm 198g

ご案内：2023.3.31 MAA01 Rev.11

Specifications

Description	Specification	Unit	Remark
Rated voltage	3.6	V	-
Rated capacity	13200	mAh	Min. (0.2C discharge at 25 ℃)
Discharge cut-off voltage	3.0	V	
Charge method	CC / CV	-	-
Discharge Current	1	A	
Internal Resistance	80 ~ 150	mΩ	
Charge Condition	4.1V / 1.96A 4.2V / 1.96A	-	0℃ ~ 10℃ 10℃ ~ 45℃
Charge Temperature	0 ~ +45	℃	
Discharge Temperature	-20 ~ +60	℃	-
Storage Temperature	1 month : -20 ~ 50 3 months : -20 ~ 40 1 year : -20 ~ 20	℃	Recoverable Capacity 80%

Certification: UN38.3 / ((PS)E ready)

Mechanical Drawing

Connector:JST PHR-3
Pin1: PACK +
Pin2: NTC (10KΩ 1% B25℃/85℃=3435)
Pin3: PACK −

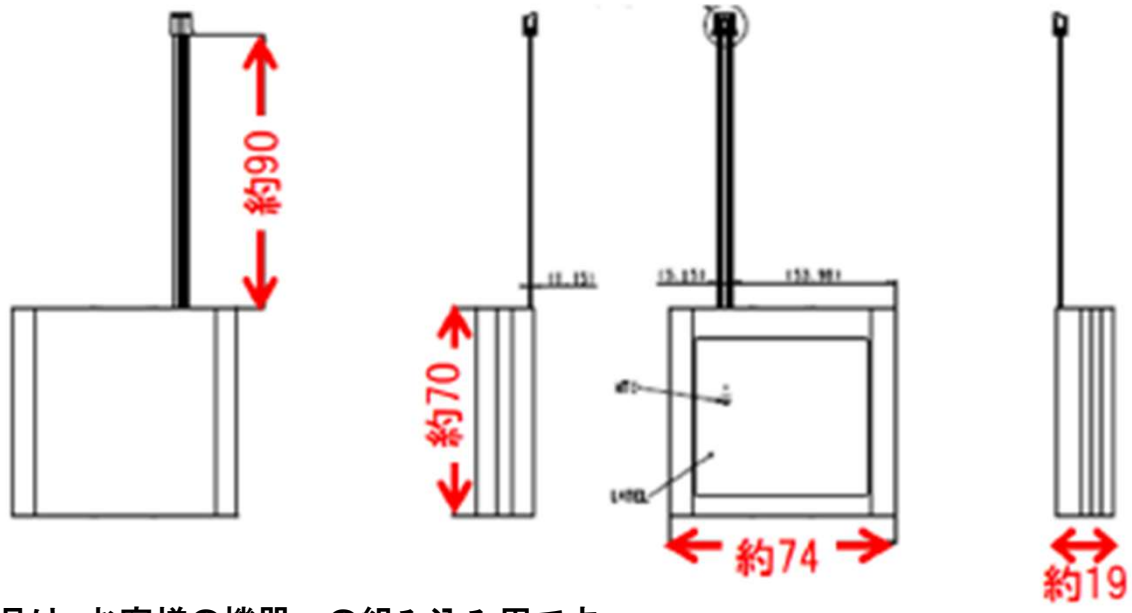

◆ 本製品は、お客様の機器への組み込み用です。
充電回路は、お客様機器側でご用意願います。
◆ (PS)E取得には、電池での試験のほか、
機器側で、以下の対応が必要です。詳細ご相談ください
・充電回路にての、充電過電圧保護。
・機器に電池を装着した状態での、落下試験。